EQUIPOS OLEOHIDRAULICOS

Livenza®
Fuerza innovadora

CARACTERISTICAS TECNICAS DIMENSIONES de MONTAJE

ING.R.4.1.1.17.E

REVISION: **0**
FECHA: **26/05/2016**

Código Livenza:	**5.0220.0548951**
Descripción:	**BOI 22,5 E2.B8.B2/16 B2.L (CPO TRASERO INVERTIDO)**
Código O.E.M.:	**836640234 - 81341100**
Aplicación:	**MASSEY FERGUSON : Tractor 380 / 985S (4X4) / 1180 / 1380 / 1680 1880 / BH120 / BH140 / BH180 / BN85 / BN100 / BN110 / BN120**

Función	Sentido de Giro	Desplaz. Teórico cm³/rev. (in³/rev.)		Caudal l/min. a 2000 RPM (GPM a 1800 RPM)	
Bomba Principal	**Izquierdo**	Bomba I	Bomba II	Bomba I	Bomba II
		22,5 (1,373)	**16 (0.976)**	**45 (10,699)**	**32 (7,608)**

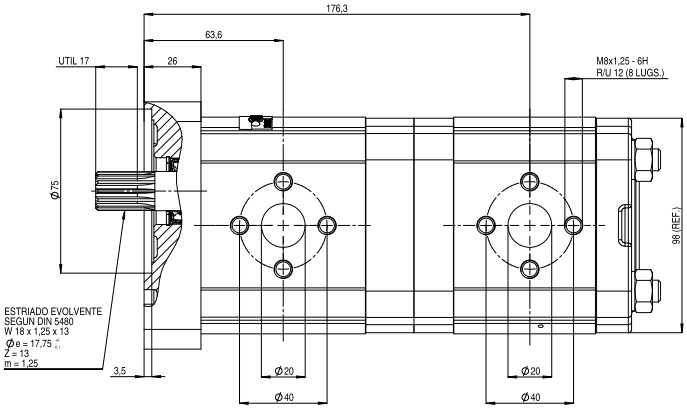

ENTRADA **ENTRADA**

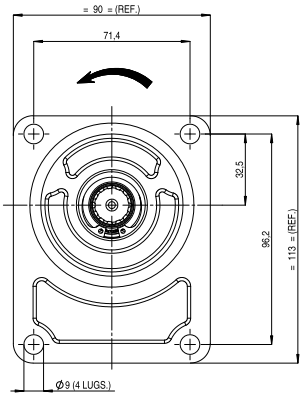

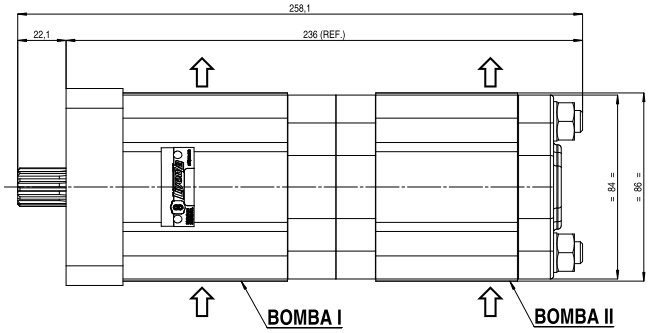

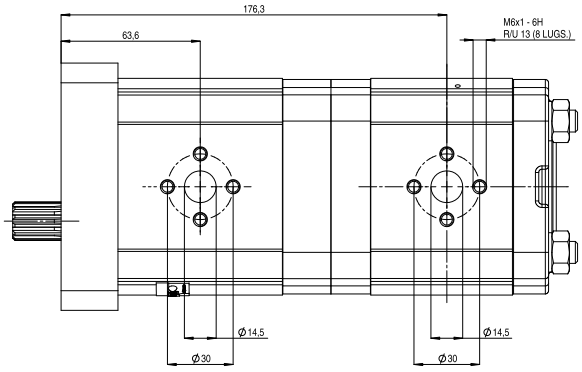

SALIDA **SALIDA**

Medidas: **Expresadas en mm.**
Aceite de trabajo: **Aceite con aditivo o aceite para motores.**
Filtración recomendada: **25 - 30 µm (porosidad media).**
Temperatura de aceite: **Hasta 80 ºC.**

Viscosidad permitida: **12 a 800 mm²/s.**
Viscosidad recomendada: **20 a 100 mm²/s.**
Viscosidad máxima en la partida o arranque (permitida): **2000 mm²/s.**
Temperatura ambiente: **Desde -15 ºC hasta 60 ºC.**

Presión mínima de entrada a bomba: **0.7 BAR (Absoluta).**
Presión máxima de entrada a bomba: **2 BAR (Relativa).**
Posición de montaje: **Arbitraria.**
Sentido de giro: **En el sentido indicado.**