EQUIPOS OLEOHIDRAULICOS

Livenza®
Fuerza innovadora

CARACTERISTICAS TECNICAS DIMENSIONES de MONTAJE

ING.R.4.1.1.17.D

REVISION: 0
FECHA: 17/05/2008

Código Livenza:	**5.0205.0542403**
Descripción:	**BOI 8 B12.C13.C10.T4 -140 BAR**
Código O.E.M.:	**-** **-**
Aplicación:	**MASSEY FERGUSON: Retroexcavadora 86R** **-** **-** **-**

Función	Sentido de Giro	Desplaz. Teórico cm³/rev. (in³/rev.)		Caudal l/min. a 2000 RPM (GPM a 1800 RPM)	
		Bomba I	Bomba II	Bomba I	Bomba II
Bomba de Dirección	**Izquierdo**	**8 (0.488)**	**-**	**16 (3.804)**	**-**

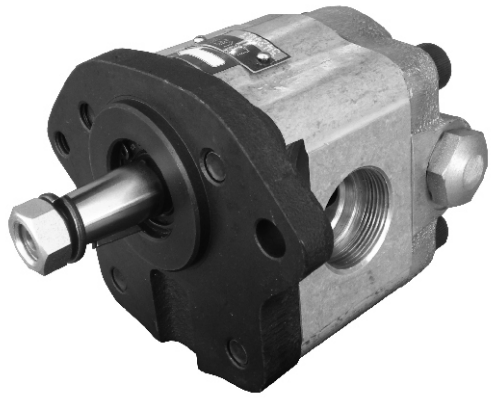

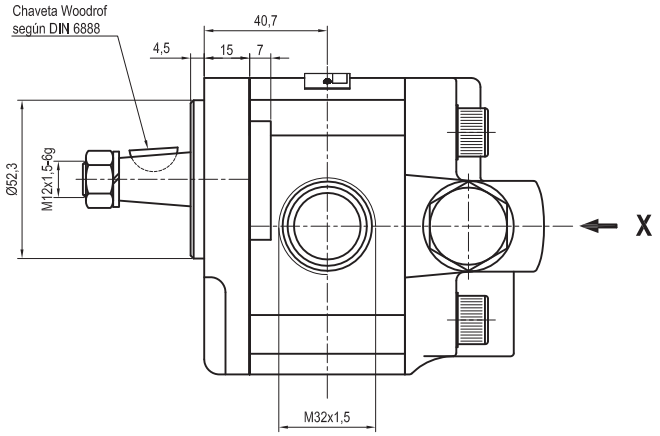

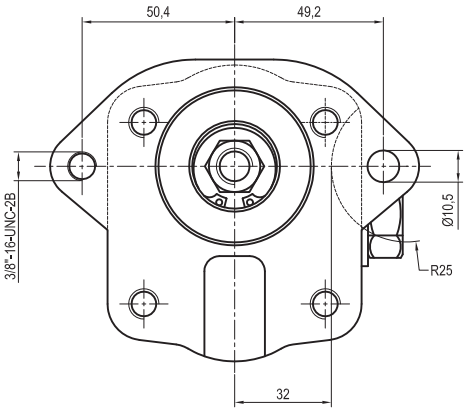

ENTRADA

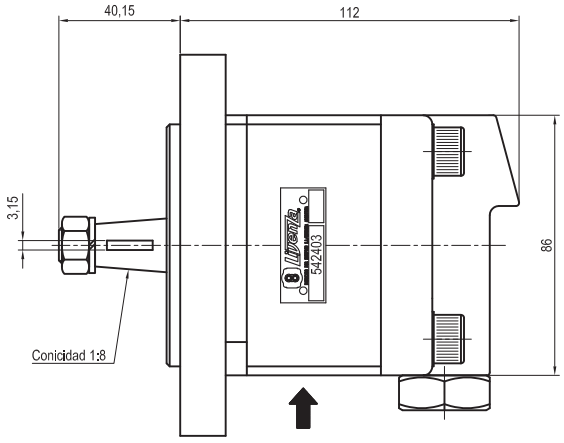

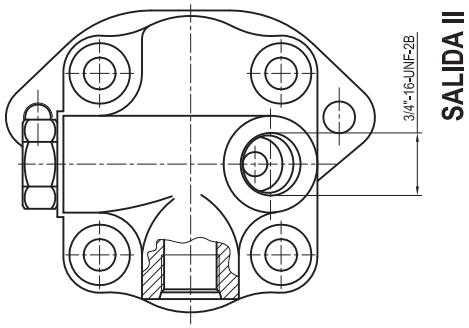

SALIDA I
3/4"-16-UNF-2B

VISTA "X"

Medidas: **Expresadas en mm.**
Aceite de trabajo: **Aceite con aditivo o aceite para motores.**
Filtración recomendada: **25 - 30 µm (porosidad media).**
Temperatura de aceite: **Hasta 80 ºC.**

Viscosidad permitida: **12 a 800 mm²/s.**
Viscosidad recomendada: **20 a 100 mm²/s.**
Viscosidad máxima en la partida o arranque (permitida): **2000 mm²/s.**
Temperatura ambiente: **Desde -15 ºC hasta 60 ºC.**

Presión mínima de entrada a bomba: **0.7 BAR (Absoluta).**
Presión máxima de entrada a bomba: **2 BAR (Relativa).**
Posición de montaje: **Arbitraria.**
Sentido de giro: **En el sentido indicado.**