EQUIPOS OLEOHIDRAULICOS

Livenza® Fuerza innovadora

CARACTERISTICAS TECNICAS DIMENSIONES de MONTAJE

ING.R.4.1.1.17.D

REVISION: A
FECHA: 01/09/2010

Código Livenza:	**5.0208.0544807**
Descripción:	**BOI 16 B2.P4.A14.D5 9-110+10 BAR**
Código O.E.M.:	**3225772 M91** -
Aplicación:	**MASSEY FERGUSON: Cosechadora 3640 / 5650 / CA 1175** - - -

Función	Sentido de Giro	Desplaz. Teórico cm³/rev. (in³/rev.)		Caudal l/min. a 2000 RPM (GPM a 1800 RPM)	
		Bomba I	Bomba II	Bomba I	Bomba II
Bomba Principal	**Izquierdo**	**16 (0.976)**	**-**	**32 (7.608)**	**-**

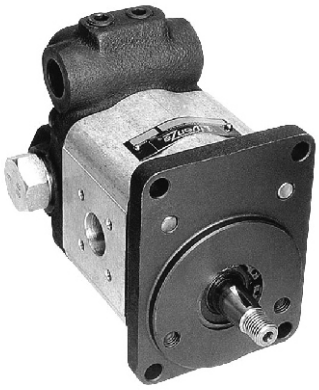

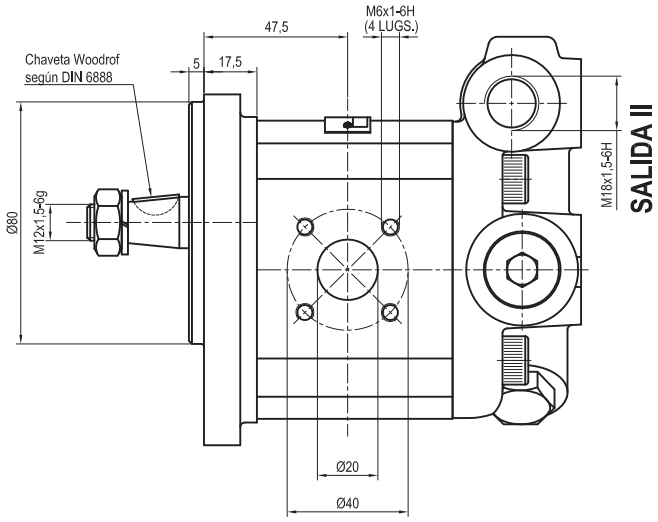

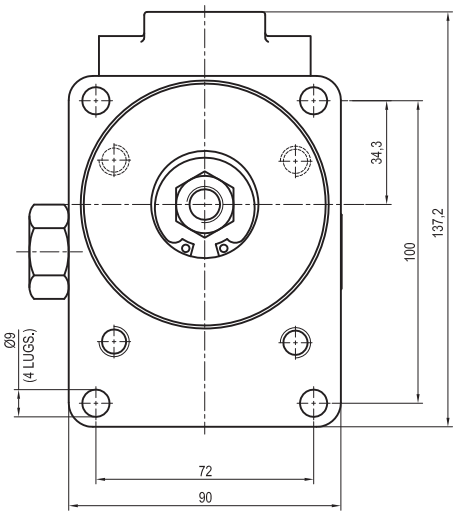

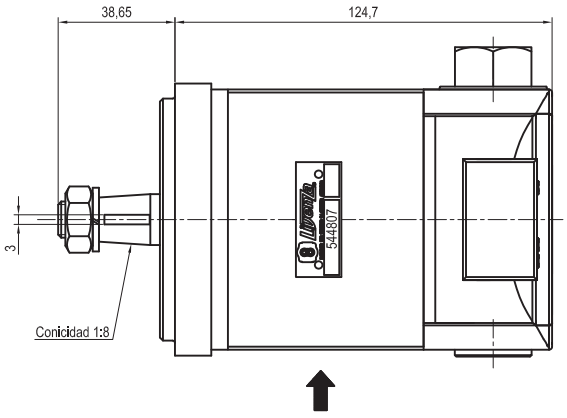

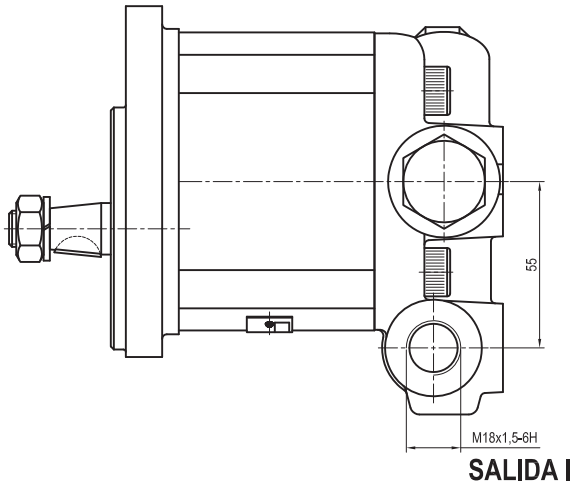

Medidas: **Expresadas en mm.**
Aceite de trabajo: **Aceite con aditivo o aceite para motores.**
Filtración recomendada: **25 - 30 µm (porosidad media).**
Temperatura de aceite: **Hasta 80 ºC.**

Viscosidad permitida: **12 a 800 mm²/s.**
Viscosidad recomendada: **20 a 100 mm²/s.**
Viscosidad máxima en la partida o arranque (permitida): **2000 mm²/s.**
Temperatura ambiente: **Desde -15 ºC hasta 60 ºC.**

Presión mínima de entrada a bomba: **0.7 BAR (Absoluta).**
Presión máxima de entrada a bomba: **2 BAR (Relativa).**
Posición de montaje: **Arbitraria.**
Sentido de giro: **En el sentido indicado.**

CARACTERISTICAS TECNICAS DIMENSIONES de MONTAJE

Código Livenza:	**5.0208.0544807**
Descripción:	**BOI 16 B2.P4.A14.D5 9-110+10 BAR**
Código O.E.M.:	**82.000090.0.018** -
Aplicación:	**IDEAL: Cosechadora CA 1175** - - -

Función	Sentido de Giro	Desplaz. Teórico cm³/rev. (in³/rev.)		Caudal l/min. a 2000 RPM (GPM a 1800 RPM)	
		Bomba I	Bomba II	Bomba I	Bomba II
Bomba Principal	**Izquierdo**	**16 (0.976)**	**-**	**32 (7.608)**	**-**

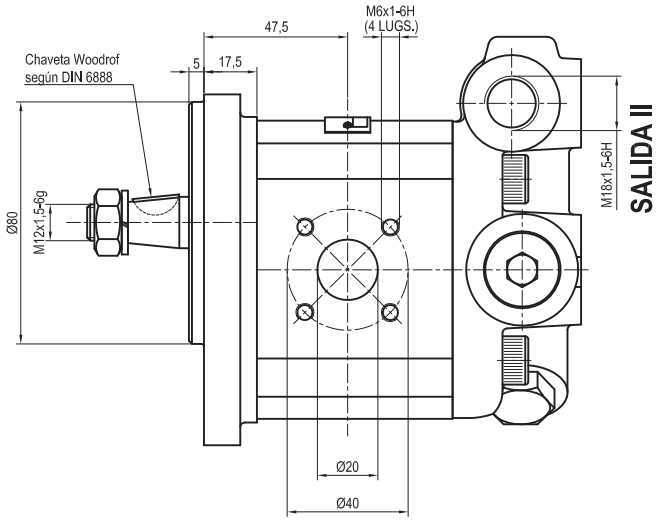

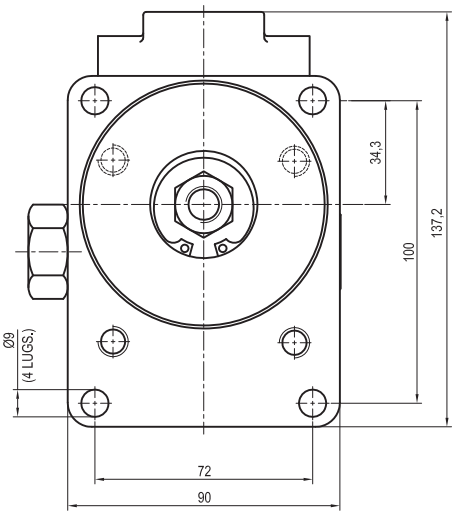

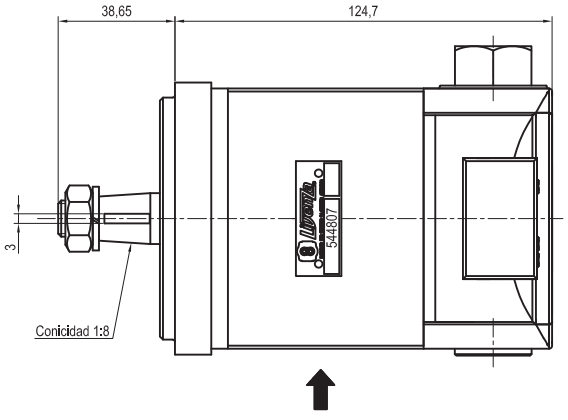

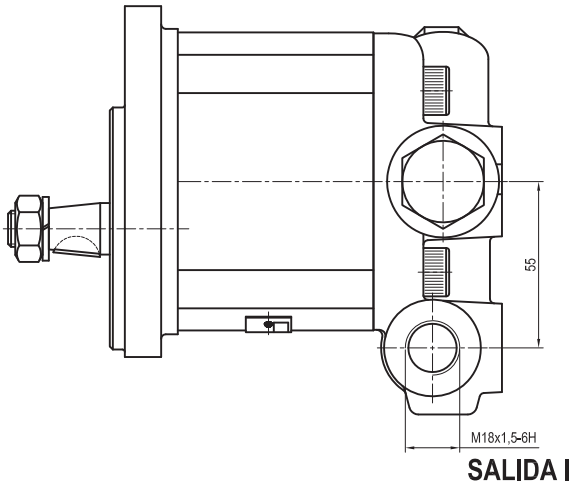

Medidas: **Expresadas en mm.**
Aceite de trabajo: **Aceite con aditivo o aceite para motores.**
Filtración recomendada: **25 - 30 µm (porosidad media).**
Temperatura de aceite: **Hasta 80 ºC.**

Viscosidad permitida: **12 a 800 mm²/s.**
Viscosidad recomendada: **20 a 100 mm²/s.**
Viscosidad máxima en la partida o arranque (permitida): **2000 mm²/s.**
Temperatura ambiente: **Desde -15 ºC hasta 60 ºC.**

Presión mínima de entrada a bomba: **0.7 BAR (Absoluta).**
Presión máxima de entrada a bomba: **2 BAR (Relativa).**
Posición de montaje: **Arbitraria.**
Sentido de giro: **En el sentido indicado.**